# DORAH EVO CIRCULAR EMBUTIR M GESSO PS TRANSLUCIDO 20W 3000K IRC90 BRANCA

datasheet gerado em 31-07-25

**REF.: DORAH EVO-CI-EM-GE-DFPSTRANSL-20-3090-M-B**

Luminária circular de embutir em forro de gesso, 20W 3000K IRC90. Corpo em alumínio injetado. Acabamento branco. Controle óptico principal através de difusor em poliestireno translúcido. Luminária grau de proteção IP-30. Driver corrente constante Liga/Desliga, Triac, 1-10V ou Dali (consultar condições). Tensão de trabalho 220V ou Bivolt.
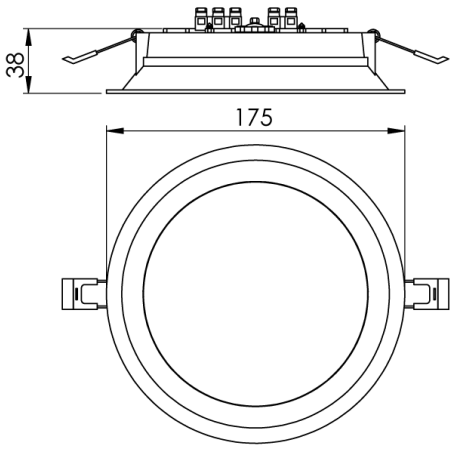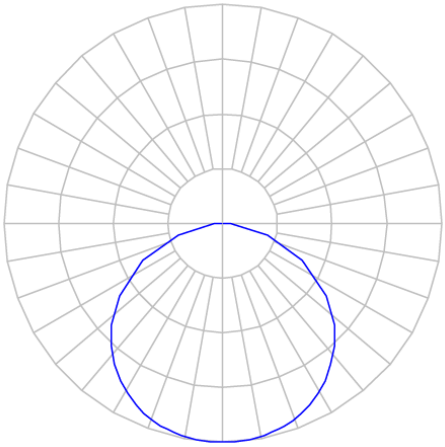
| | |
|---|---|
| Aplicação | Ambiente interno |
| Instalação | Embutir Gesso |
| Altura | 38 |
| Largura | Ø175 |
| IP | 30 |
| Corpo | Alumínio injetado |
| Cor | Branca |
| Ótica principal | Difusor |
| Potência | 20W |
| Fluxo Luminária | 1611lm |
| Intensidade | 525cd |
| Eficiência | 81lm/W |
| Facho | Difuso |
| CCT | 3000K |
| IRC | 90 |
| Tensão | 220V ou Bivolt |
| Dimerização | Liga/Desliga, Dali, 0-10 ou Triac |
| Garantia | 5 anos |
| UGR | Espaçamento 1m (4H/8H) - <29/<29 |
| Tipo de LED | Standard |
| Eficácia do LED | 109lm/W |
| Fluxo Luminoso do LED | 1943,9lm |
| Potência do LED | 17,9W |