JUPITER CIRCULAR EMBUTIR M GESSO AC TRANSLUCIDO 14W 2700K IRC80 (OPÇÕESPBE)

datasheet gerado em 02-08-25

REF.: JUPITER-CI-EM-GE-DFACTRANSL-14-2780-M-(OPÇÕESPBE)

Luminária circular de embutir em forro de gesso, 14W 2700K IRC>80. Corpo em alumínio. Acabamento Branca, Preta ou Especial. Controle óptico principal através de difusor em acrílico translúcido. Luminária grau de proteção IP-20. Driver corrente constante Liga/Desliga, Triac, 1-10V ou Dali (consultar condições). Tensão de trabalho 220V ou Bivolt.
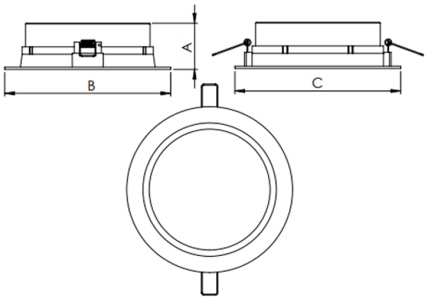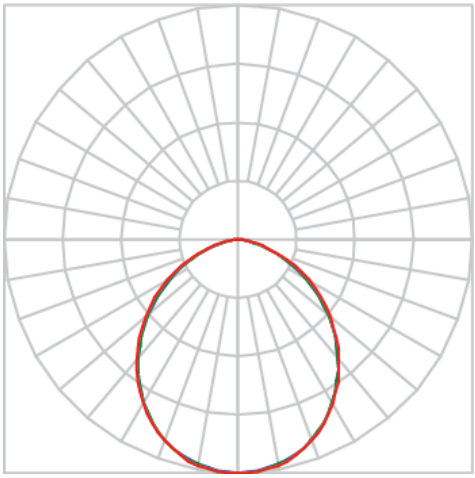
Aplicação	Ambiente interno
Instalação	Embutir Gesso
Altura	110
Largura	Ø195
IP	20
Corpo	Alumínio
Cor	Branca, Preta ou Especial
Ótica principal	Difusor
Potência	14W
Fluxo Luminária	1338lm
Intensidade	549cd
Eficiência	96lm/W
Facho	Difuso
CCT	2700K
IRC	>80
Tensão	220V ou Bivolt
Dimerização	Liga/Desliga, Dali, 0-10 ou Triac
Garantia	5 anos
UGR	Espaçamento 1m (4H/8H) - <27/<27
Tipo de LED	Standard
Eficácia do LED	-
Fluxo Luminoso do LED	-
Potência do LED	-