JUPITER CIRCULAR EMBUTIR G GESSO PS TRANSLUCIDO 37W 2700K IRC80 (OPÇÕESPBE)

datasheet gerado em 02-08-25

REF.: JUPITER-CI-EM-GE-DFPSTRANSL-37-2780-G-(OPÇÕESPBE)

Luminária circular de embutir em forro de gesso, 37W 2700K IRC>80. Corpo em alumínio. Acabamento Branca, Preta ou Especial. Controle óptico principal através de difusor em poliestireno translúcido. Luminária grau de proteção IP-20. Driver corrente constante Liga/Desliga, Triac, 1-10V ou Dali (consultar condições). Tensão de trabalho 220V ou Bivolt.

Aplicação	Ambiente interno
Instalação	Embutir Gesso
Altura	121
Largura	Ø225
IP	20
Corpo	Alumínio
Cor	Branca, Preta ou Especial
Ótica principal	Difusor
Potência	37W
Fluxo Luminária	2415lm
Intensidade	888cd
Eficiência	65lm/W
Facho	Difuso
CCT	2700K
IRC	>80
Tensão	220V ou Bivolt
Dimerização	Liga/Desliga, Dali, 0-10 ou Triac
Garantia	5 anos
UGR	-
Tipo de LED	Standard
Eficácia do LED	-
Fluxo Luminoso do LED	-
Potência do LED	-

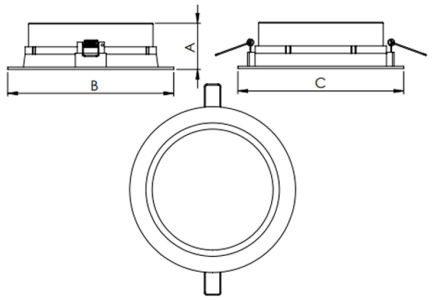

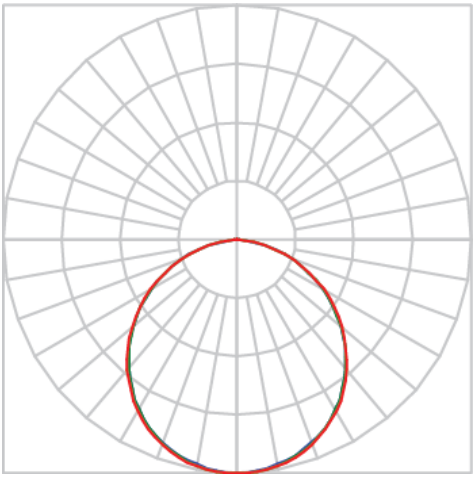

LUMINACRIL TECNOLOGIA EM ILUMINAÇÃO
Rua Passadena, 128 - Parque Industrial San Jose
Cotia - SP - Brasil
luminacril.com.br